| Rev.Nr. | Änderung | Datum | Name |
|---|---|---|---|
| 01 | -- Umstellung der Komponenten als Part -- | 08.02.2017 | -- Joas |

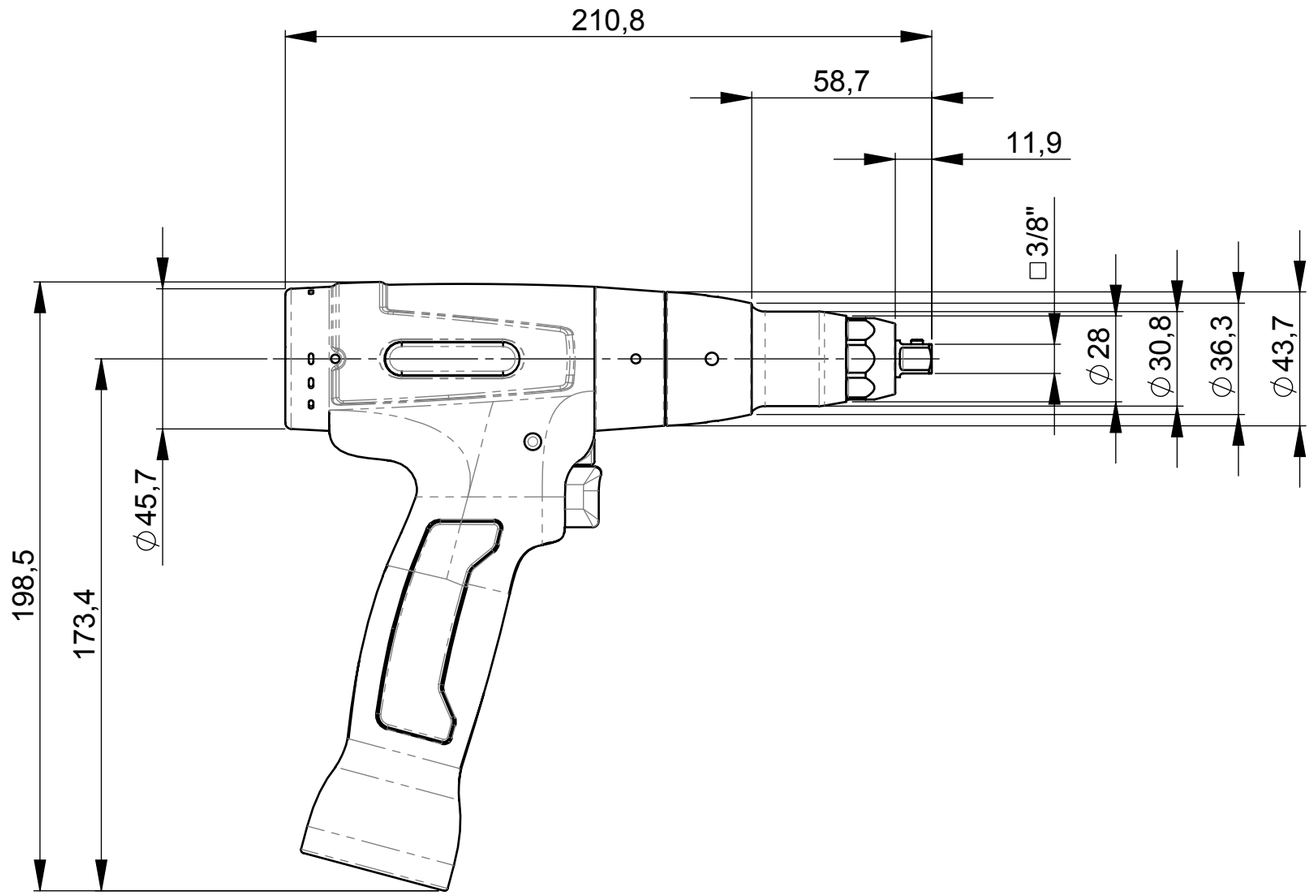


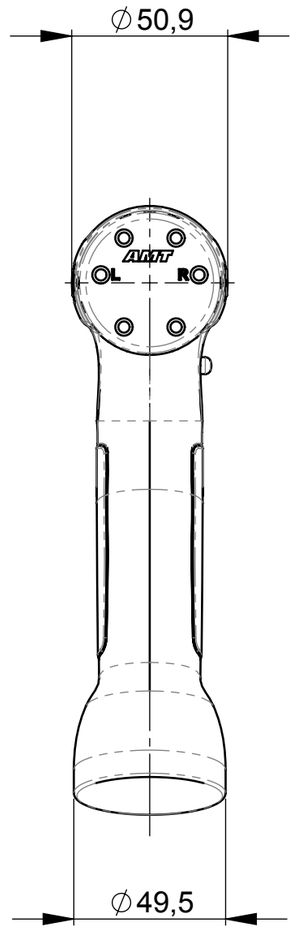


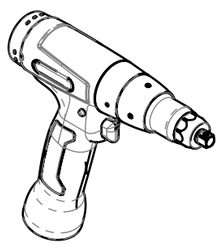

## Technische Daten - technical data

| | | | |
|---|---|---|---|
| Drehmoment | torque | Nm | 5 - 25 |
| Drehzahl max. | speed max. | 1/min | 772 |
| Gewicht | weight | kg | 1,08 |
| Federkraft | spring pressure | N | --- |
| Federweg | spring travel | mm | --- |

Mit AMT-Nr. und Revisionsindex markiert !
XXXX zeigt die Position fuer die Markierstelle.
Fehlt XXXX, dann Position beliebig.

Allgemeintoleranzen DIN ISO 2768-mK
Schutzvermerk ISO 16016 beachten

Toleranzen fuer Lochabstaende und Lochabstandsmasse zum (Koordinaten-) Nullpunkt ohne Toleranzangaben:
Passbohrungen: ±0,02
Gewinde und Bohrungen bis Ø5,5: ±0,1
über Ø5,5: ±0,2

Oberflaechen ohne weitere Angaben:
Bohrungen Rz63
Passbohrungen Rz16

Gewicht: ca. 1.08 kg

AMT
Alfing Montagetechnik GmbH
D-73413 Aalen

Kanten DIN ISO 13715 -0,1 -0,5

Werkstoff

gehaertet

Oberflaechenschutz

Farbe

70058391
Ursprung

70058392
Baugruppe

| | | | |
|---|---|---|---|
| gez. | 08.02.2017 | Joas | |
| gepr. | 08.02.2017 | Joas | |

Massstab 1:2

Benennung
PSX1025ZV38

Zeichnungsnummer
70058392

Rev.Nr. 00

Format A3

Zustand: Freigegeben

Plotdatum: 27.04.2017

Vers.Nr. 3